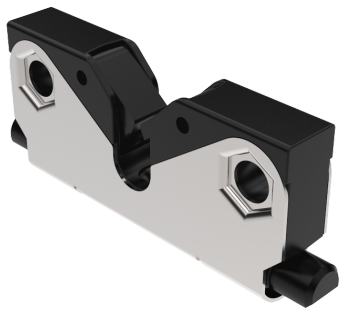

# CAPTURADOR PARA VARÃO REDONDO Ø 10 MM

Capturador automático para aplicações exigentes como portas de veículos. As linguetas do capturador só se abrem para receber o varão ø10mm. Para abertura os varões devem ser recolhidos de dentro capturador. Pequenos rolamentos feitos de latão permitem que o varão deslize suavemente para fora do capturador.

Para aplicações em veículos de grande porte. O capturador pode ser enviado pré-montado em uma chapa de montagem com apoio de molas, que permite que o capturador se mova aproximadamente 20mm para compensar os desalinhamentos da porta em relação ao quadro. Esta solução evita o desgaste do varão uma vez que ele desliza dentro do capturador sem atritos e forças indesejadas.

**MATERIAL**
**Housing:** Aço inox 304
**Jaw rollers:** Brass
**Jaws and housing:** Glass fibre reinforced polyamide (PA6GF30)
**Optional fixing plate:** Aço, zincado
**Optional threaded inserts male/female:** Aço, zincado
**Rod:** Aço, zincado
**Rod adapter:** Zamak, zincado

**RELATED PRODUCTS**
**Cams:** 2-510
**Rod adapters:** 2-541
**Rods:** 2-770
Use the Index Code at industrilas.com

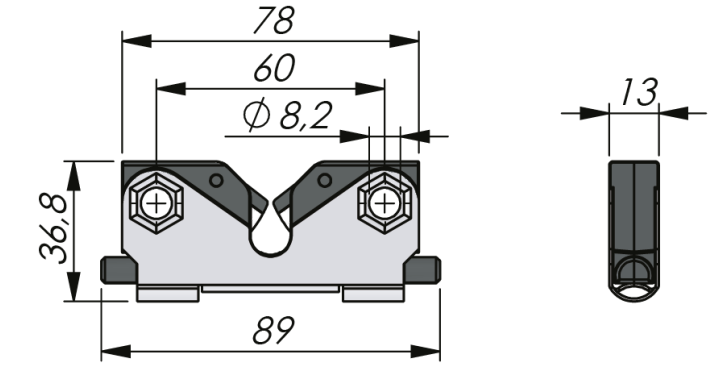


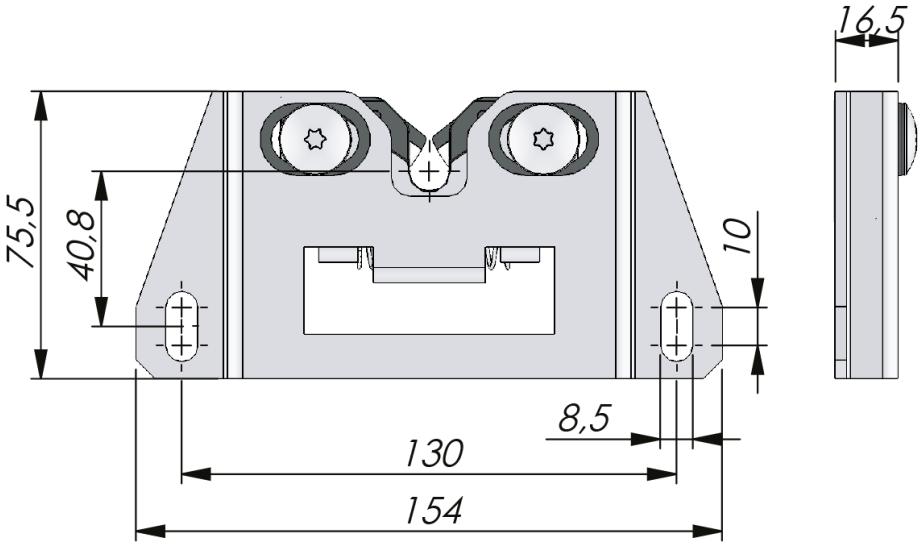


| P/N | Descrição | Desenho |
|---|---|---|
| 282135 | Slam catch with spring loaded fixation plate | B |
| 282135-01 | Slam catch - basic version | A |

Industrilås
When access counts